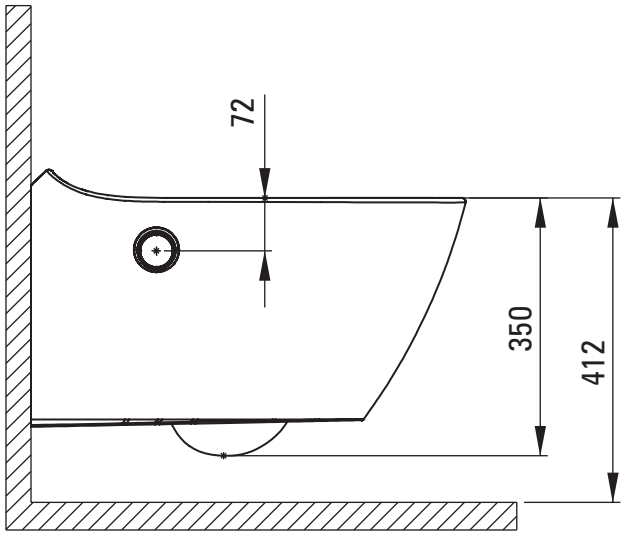
72
350
412

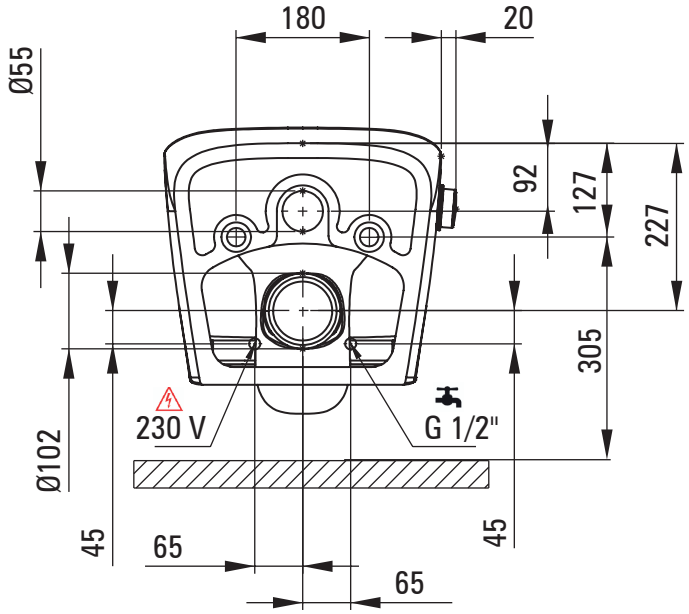
180
20
Ø55
92
127
227
305
230 V
G 1/2"
Ø102
45
65
65
45

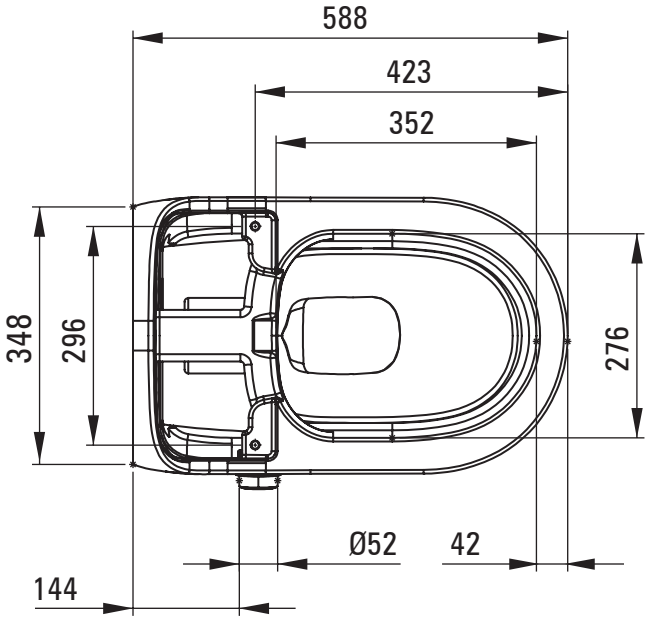
588
423
352
348
296
276
Ø52
42
144

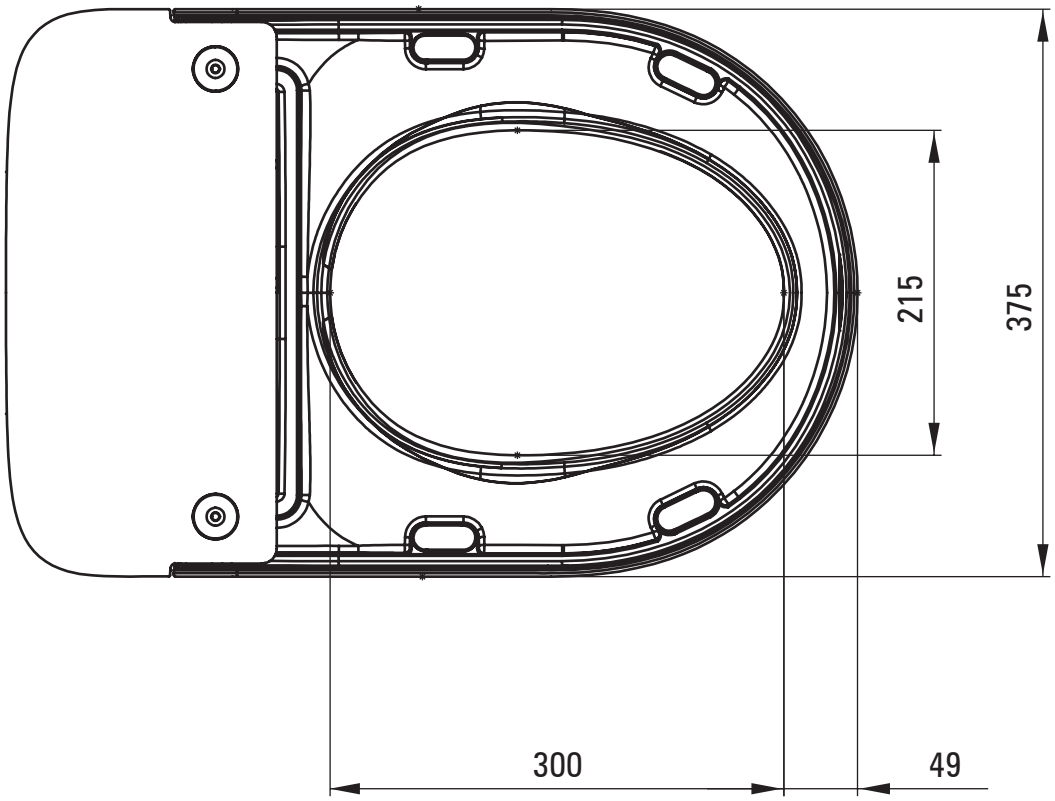
215
375
300
49

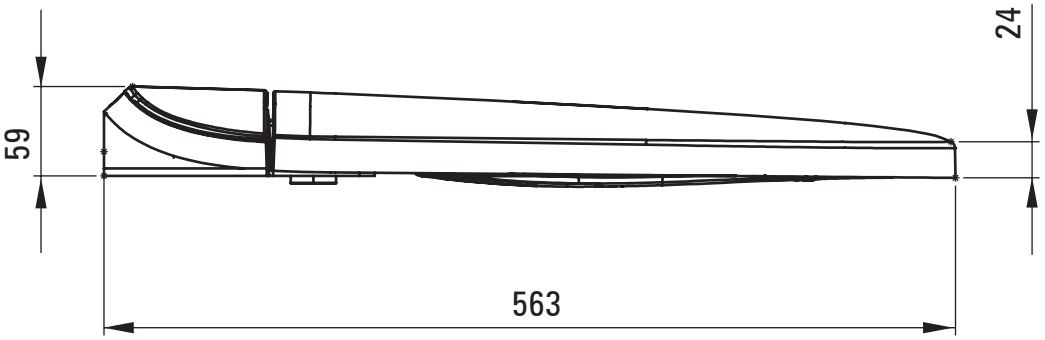
24
59
563